Kerzenfiltergehäuse V 1x - Reihe

Ausführung G/S

Die Filtergehäuse dieser Baureihe sind komplett aus Edelstahl gefertigt.

Ausführung G/S (V2A) = Kopf aus Edelstahlguss 1.4301 / Unterteil aus Edelstahl 1.4571
(Ausnahme: bei 9 ¾“ und 10“ Unterteil aus Edelstahl 1.4301)

Sie bestehen immer aus einem Gehäusekopf, einer Entlüftungsschraube im Gehäusekopf, einem Gehäuseunterteil, einer Überwurfmutter, einer Führungsstange mit Abdichtkappe, und einem O-Ring. Je nach Ausführung ist noch eine Ablassschraube im Unterteil vorhanden.

Der Produkteintritt erfolgt seitlich im Gehäusekopf, der Produktaustritt ist gegenüberliegend im Gehäusekopf auf gleicher Höhe.

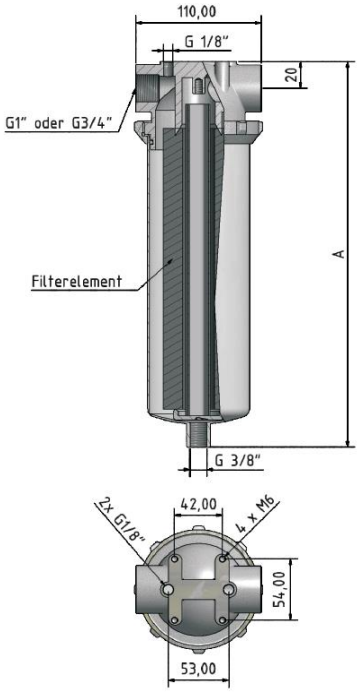

Anschlüsse

Ein- / Ausgang
G ¾“ oder G 1“ Innengewinde

Entlüftung
G 1/8“ Innengewinde

Ablass (optional)
G 3/8“ Innengewinde

Typ	Maß A ohne Ablass	Maß A mit Ablass
V 1x5“	203 mm	223 mm
V 1x9 ¾“	326 mm	340 mm
V 1x10“	326 mm	340 mm
V 1x19 ½“	575 mm	595 mm
V 1x20“		605 mm

Alle Typen sind gefertigt nach Druckgeräterichtlinie 2014/68/EU Artikel 4 Absatz 3 Gute Ingenieurspraxis. Die Kerzenfilter können mit allen Flüssigkeiten betrieben werden die zur Gruppe 2 (Artikel 4) gehören, wenn ein Dampfdruck von 0,5 bar nicht überschritten wird.